Самосвал КАМАЗ 43255 7 тн

Этот самосвал используется для перевозки всевозможных промышленных и строительных грузов в основном в условиях города, имея в качестве основного своего преимущества компактные габаритные размеры, отличную маневренность и достаточно высокую грузоподъемность. Это делает его необычайно популярным среди строительных организаций и коммунальных служб. Объем кузова – 6,3 $м^3$ (с увеличенными бортами – 8,5 $м^3$).

Тарифы на услуги самосвала:

- Стоимость **1150 руб./час**, минимальное время заказа **7+1**.

по вопросам аренды самосвала звоните по телефону:

8 (909) 152-50-65, 8 (495) 552-43-37

KAMAZ
автопарк ТЕСТ

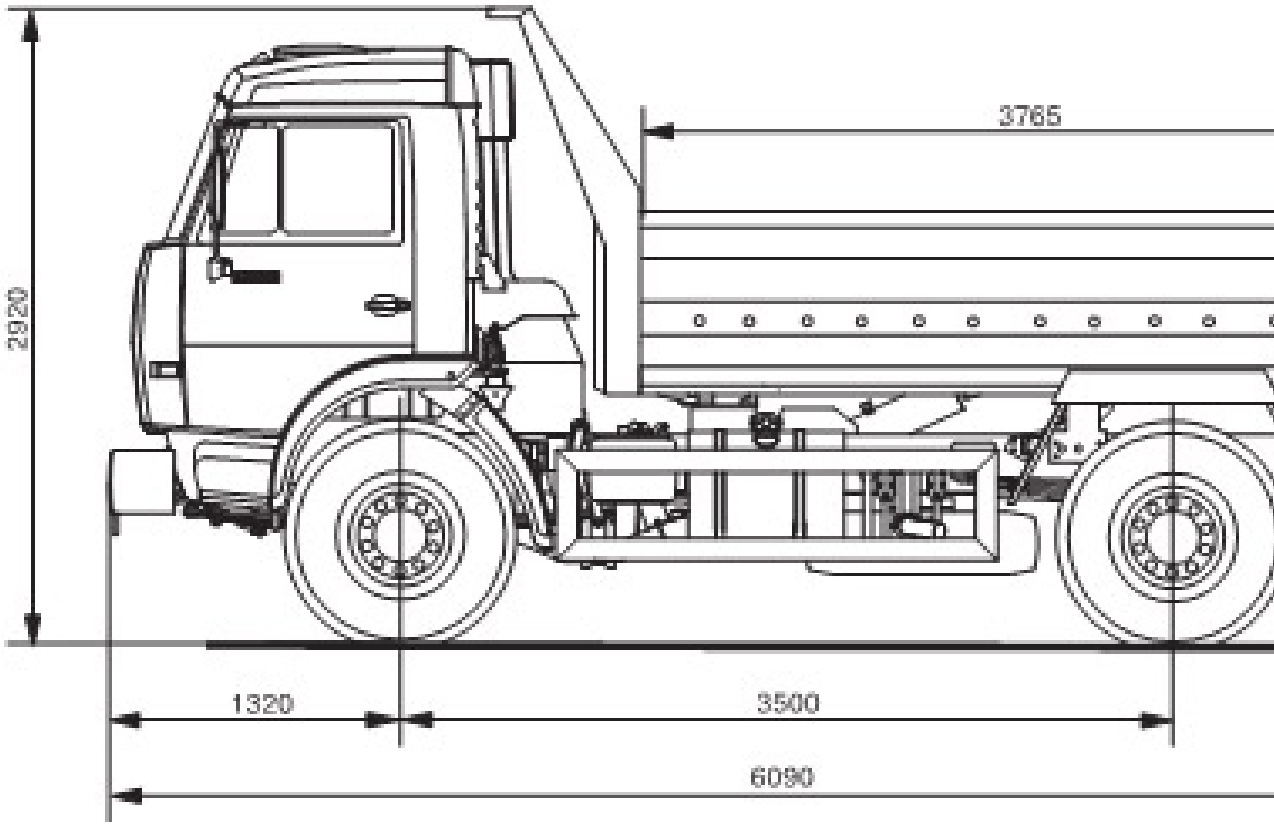

Примечание:

- Обратите внимание, что компания "Особстрой" работает с применением упрощенной системы налогообложения. В связи с этим все счета за оказанные услуги выставляются **без НДС**.
- Время работы самосвала начинается с прибытием на указанное Заказчиком место, с обязательной отметкой времени прибытия и убытия в накладной.
- При подаче самосвала на оплачиваемую территорию Заказчик берет на себя все расходы связанные с въездом/выездом.
- Со всеми клиентами компания «Особстрой» заключает Договор на услуги самосвала, все перевозки являются официальными, отображаются в бухгалтерском учете и являются основанием для обоснования затрат клиента.

Специальные условия для постоянных клиентов:

- Условия долгосрочного сотрудничества обсуждаются отдельно с каждым клиентом! Свяжитесь с нами и мы обсудим все моменты нашего сотрудничества с Вами.

- Действует гибкая система скидок для постоянных клиентов, в зависимости от объёмов заказа, и способов оплаты.